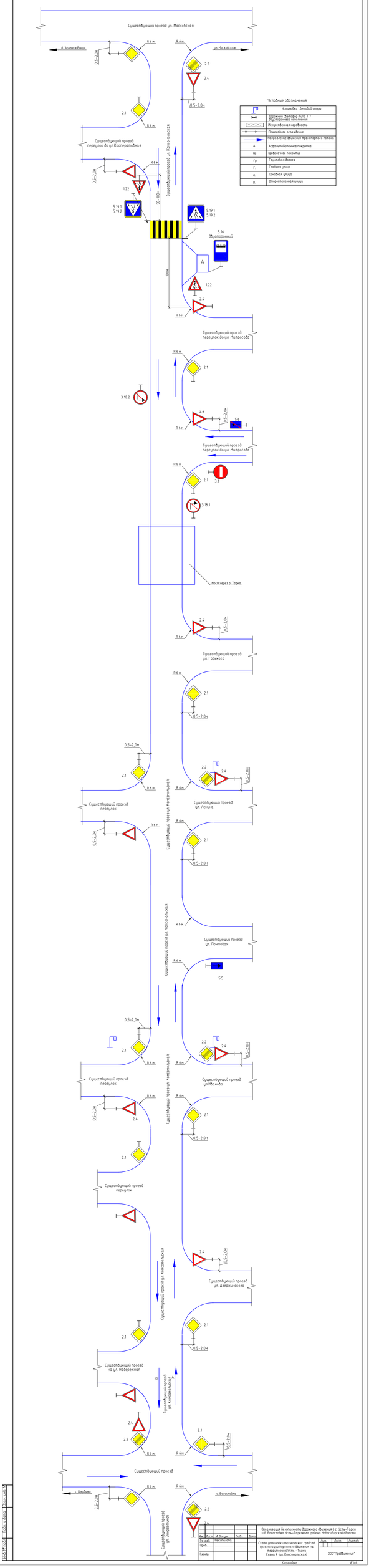

Существующий проезд ул. Московская
В. Зеленая Роща
ул. Московская
Условные обозначения
Установка световой опоры
Дорожные светофоры типа Т.7 Двухпоровое исполнение
Искусственная неровность
Пешеходное ограждение
Направление движения транспортного потока
А Асфальтобетонное покрытие
Щ Щебеночное покрытие
Гр Грунтовая дорога
Г Главная улица
О Основная улица
В Второстепенная улица
Существующий проезд переулок до ул.Кооперативная
Существующий проезд ул. Комсомольская
Существующий проезд переулок до ул. Матросова
Мост через р. Тарка
Существующий проезд ул. Горького
Существующий проезд переулок
Существующий проезд ул. Ленина
Существующий проезд ул. Почтовая
Существующий проезд ул.Ивановка
Существующий проезд переулок
Существующий проезд ул. Дзержинского
Существующий проезд на ул. Набережная
Существующий проезд ул. Комсомольская
Существующий проезд
с. Щербаки
с. Бологовка
Существующий проезд ул. Знаменской
Изм. Лист № докум. Подп. Дата
Разраб. Пров. Гл.инж.
Схема установки технических средств организации дорожного движения на перекрестке ул.Усть-Тарки (Схема 4 Ул. Комсомольская)
Лит. Лист Листов
ООО"Продвижение"
Копировал
А3х6